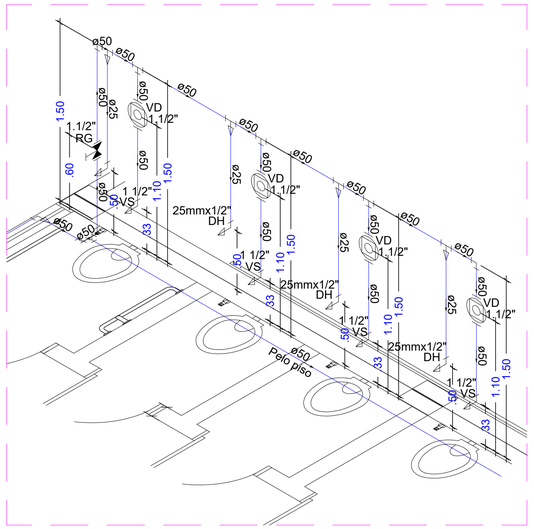

Detalhe Isometrico H6
Escala 1:25

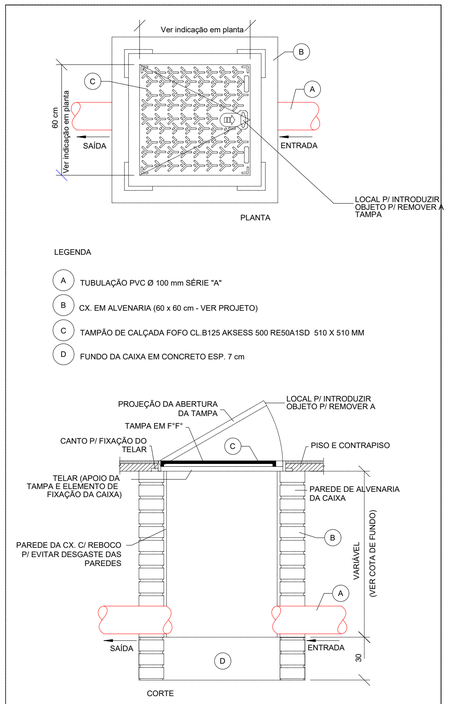

DETALHE DA CAIXA DE ESGOTO
ESC.: 1:25

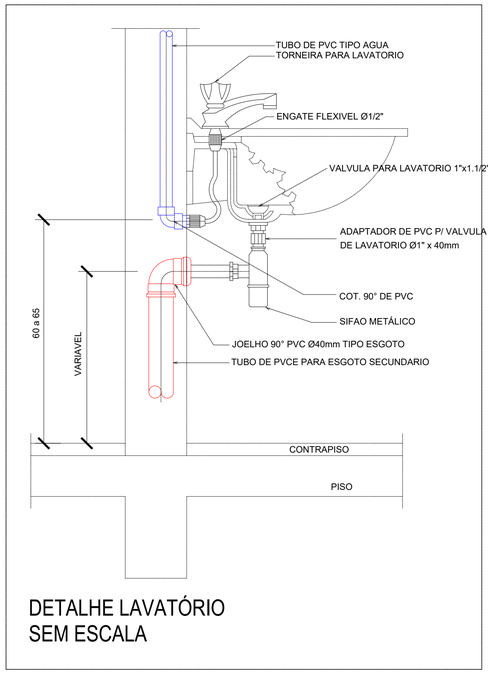

DETALHE LAVATÓRIO
SEM ESCALA

LISTA DE MATERIAIS

DESCRIÇÃO DOS SERVIÇOS	UNID	QUANT
REFORMA	UN	1.00
SERVIÇOS PRELIMINARES	-	
INSTALAÇÕES HIDROSSANITÁRIAS	-	
PEÇAS E ACESSÓRIOS	-	
VASO SANITÁRIO E ACESSÓRIOS	-	
VASO SANITÁRIO SIFONADO CONVENCIONAL PARA PCD SEM FURO FRONTAL COM LOUÇA BRANCA SEM ASSENTO - FORNECIMENTO E INSTALAÇÃO AF_01/2020	UN	2.00
VÁLVULA DE DESCARGA PARA PCD, COM ACABAMENTO CROMADO ANTI-VANDALISMO	un	2.00
VÁLVULA DE DESCARGA SUPLO ACIONAMENTO COM ACABAMENTO CROMADO ANTIVANDALISMO	Un	8.00
CONJUNTO DE FIXAÇAO P/ VASO SANITÁRIO (PAR)	CJ	10.00
VASO SANITÁRIO	Un	10.00
TUBO PARA VÁLVULA DE DESCARGA (CURTO 1.1/4")	Un	10.00
TUBO DE LIGAÇAO PVC CROMADO (1/2" - EPDM - ((ENTRADA))	Un	10.00
ANEL DE VEDAÇÃO PARA VASO SANITÁRIO	Un	10.00
ASSENTO EM POLIPROPILENO COM SISTEMA DE FECHAMENTO LENTO, PARA VASO SANITÁRIO	Un	10.00
PAINELEIRA DE PAREDE EM METAL CROMADO SEM TAMPA, INCLUSO FIXAÇÃO AF_01/2020	Un	4.00
PORTA PAPEL HIGIÊNICO EM METAL/ACABAMENTO CROMADO	Un	10.00
DUCHA HIGIÊNICA PLASTICA COM REGISTRO METÁLICO 1/2 "	UN	10.00
SABONETEIRA PLASTICA TIPO DISPENSER PARA SABONETE LÍQUIDO OU REFIL EM BOLSA 800 ml, INCLUSO FIXAÇÃO AF_01/2020	UN	4.00
LAVATÓRIO E ACESSÓRIOS	-	
LAVATÓRIO MÉDIO SEM COLUNA	Un	2.00
FIXAÇAO P/LAVATORIO (PAR)	PAR	2.00
LIGAÇÃO FLEXÍVEL PVC DN40 (2" (ENGATE)	Un	10.00
SIFÃO DO TIPO FLEXÍVEL EM PVC 1 X 1.1/2 - FORNECIMENTO E INSTALAÇÃO AF_01/2020	UN	10.00
TORNEIRA DE MESA PARA P.N.E. COM FECHAMENTO AUTOMÁTICO TEMPORIZADO PARA LAVATÓRIO DIÂMETRO 1/2"	un	2.00
TORNEIRA DE MESA COM FECHAMENTO AUTOMÁTICO TEMPORIZADO PARA LAVATÓRIO DIÂMETRO 1/2"	un	8.00
VÁLVULA P/LAVATÓRIO OU BEBEDOUROS METÁLICO DIÂMETRO 1"	Un	10.00
CUBA DE LOUÇA DE EMBUTIR REDONDA	un	8.00
REGISTROS	-	
REGISTRO DE GAVETA C/CANOPLA DIÂMETRO 3/4"	Un	2.00
REGISTRO DE GAVETA C/CANOPLA DIÂMETRO 1/2"	Un	4.00

LISTA DE MATERIAIS

ÁGUA FRIA		
TUBOS DE PVC SOLDAVEL	-	
TUBO SOLDAVEL PVC MARROM DIÂMETRO 25 mm	M	30.00
TUBO, PVC, SOLDAVEL, DN 50MM, INSTALADO EM PRUMADA DE ÁGUA - FORNECIMENTO E INSTALAÇÃO AF_12/2014	M	36.00
TUBO, PVC, SOLDAVEL, DN 75MM, INSTALADO EM PRUMADA DE ÁGUA - FORNECIMENTO E INSTALAÇÃO AF_12/2014	M	18.00
ADAPTADORES DE PVC SOLDÁVEL	-	
ADAPTADOR CURTO COM BUCHA E ROSCA PARA REGISTRO, PVC, SOLDÁVEL, DN 25MM X 3/4", INSTALADO EM PRUMADA DE ÁGUA - FORNECIMENTO E INSTALAÇÃO AF_12/2014	UN	4.00
ADAPTADOR CURTO COM BUCHA E ROSCA PARA REGISTRO, PVC, SOLDÁVEL, DN 32MM X 1", INSTALADO EM PRUMADA DE ÁGUA OU DE ESPERA QUE FORMA A REGISTRADOR OU FIBRA/FIBROCIMENTO - FORNECIMENTO E INSTALAÇÃO AF_06/2016	UN	10.00
LUVAS DE PVC	-	
LUVA, PVC, SOLDAVEL, DN 25MM, INSTALADO EM PRUMADA DE ÁGUA - FORNECIMENTO E INSTALAÇÃO AF_12/2014	UN	5.00
LUVA SOLDAVEL DIÂMETRO 50 mm	Un	6.00
LUVA, PVC, SOLDAVEL, DN 75MM, INSTALADO EM PRUMADA DE ÁGUA - FORNECIMENTO E INSTALAÇÃO AF_12/2014	UN	4.00
BUCHAS	-	
LUVA DE REDUÇÃO, PVC, SOLDAVEL, DN 50MM X 25MM, INSTALADO EM PRUMADA DE ÁGUA - FORNECIMENTO E INSTALAÇÃO AF_12/2014	UN	4.00
JOELHO	-	
JOELHO 90 GRAUS, PVC, SOLDAVEL, DN 25MM, INSTALADO EM PRUMADA DE ÁGUA - FORNECIMENTO E INSTALAÇÃO AF_12/2014	UN	15.00
JOELHO 90 GRAUS, PVC, SOLDAVEL, DN 50MM, INSTALADO EM PRUMADA DE ÁGUA - FORNECIMENTO E INSTALAÇÃO AF_12/2014	UN	16.00
JOELHO 90 GRAUS C/BUCHA E ROSETA LATÃO DIÂMETRO 1/2"	Un	12.00
TÊ	-	
TÊ, PVC, SOLDAVEL, DN 50MM, INSTALADO EM PRUMADA DE ÁGUA - FORNECIMENTO E INSTALAÇÃO AF_12/2014	UN	7.00
TÊ 90 GRAUS SOLDÁVEL DIÂMETRO 75 mm	Un	2.00
TÊ DE REDUÇÃO, PVC, SOLDAVEL, DN 50MM X 25MM, INSTALADO EM PRUMADA DE ÁGUA - FORNECIMENTO E INSTALAÇÃO AF_12/2014	UN	12.00
TÊ DE REDUÇÃO 90 GRAUS SOLDÁVEL 75 X 50 MM	Un	2.00
TÊ RED.SOLD.90GR.BUC.LATAO ROLSA CNV1 2352/513/1"	Un	8.00
UNIÃO	-	
UNIÃO SOLDÁVEL DIÂMETRO 25 mm	Un	4.00
UNIÃO, PVC, SOLDAVEL, DN 40MM, INSTALADO EM PRUMADA DE ÁGUA - FORNECIMENTO E INSTALAÇÃO AF_12/2014	UN	3.00
UNIÃO, PVC, SOLDAVEL, DN 50MM, INSTALADO EM PRUMADA DE ÁGUA - FORNECIMENTO E INSTALAÇÃO AF_12/2014	UN	5.00
UNIÃO, PVC, SOLDAVEL, DN 75MM, INSTALADO EM PRUMADA DE ÁGUA - FORNECIMENTO E INSTALAÇÃO AF_12/2014	UN	2.00
ADESIVOS	-	
ADESIVO PLASTICO - FRASCO 850 G	Un	4.00
SOLUCAO LIMPADORA 1000 CM3	Un	4.00
CURVAS	-	

LISTA DE MATERIAIS

ESGOTO SANITÁRIO		
CORPO DE CAIXA SIFONADA - BALO	-	
CORPO CX. SIFONADA DIAM. 150 X 150 X 50	Un	4.00
CURVAS	-	
CURVA 90 GRAUS CURTA DIAM. 40 MM	Un	10.00
JOELHOS	-	
JOELHO 45 GRAUS, PVC, SERIE NORMAL, ESGOTO PREDIAL, DN 40 MM, JUNTA ELÁSTICA, FORNECIDO E INSTALADO EM RAMAL DE DESCARGA OU RAMAL DE ESGOTO SANITÁRIO. AF_12/2014	UN	5.00
JOELHO 45 GRAUS, PVC, SERIE NORMAL, ESGOTO PREDIAL, DN 50 MM, JUNTA ELÁSTICA, FORNECIDO E INSTALADO EM PRUMADA DE ESGOTO SANITÁRIO OU VENTILAÇÃO. AF_12/2014	UN	7.00
JOELHO 90 GRAUS, PVC, SERIE NORMAL, ESGOTO PREDIAL, DN 40 MM, JUNTA ELÁSTICA, FORNECIDO E INSTALADO EM RAMAL DE DESCARGA OU RAMAL DE ESGOTO SANITÁRIO. AF_12/2014	UN	5.00
JOELHO 90 GRAUS, PVC, SERIE NORMAL, ESGOTO PREDIAL, DN 100 MM, JUNTA ELÁSTICA, FORNECIDO E INSTALADO EM PRUMADA DE ESGOTO SANITÁRIO OU VENTILAÇÃO. AF_12/2014	UN	10.00
JUNÇÕES	-	
JUNÇAO 45 GRAUS DIAMETRO 40 MM	Un	5.00
JUNÇAO SIMPLES DIAM. 100 X 50 MM	Un	3.00
JUNÇAO SIMPLES DIAM. 100 X 100 MM	Un	5.00
LUVAS	-	
LUVA SIMPLES DIAMETRO 40 MM	Un	5.00
LUVA SIMPLES DIAMETRO 50 MM	Un	4.00
LUVA SIMPLES DIAMETRO 75 MM	Un	3.00
LUVA SIMPLES DIAM. 100 MM	Un	5.00
REDUÇÕES	-	
TERMINAL DE VENTILACAO DIAMETRO 50 MM	Un	5.00
REDUCAO EXCENTRICA 100 X 50 MM	Un	2.00
TÊ	-	
TÊ, PVC, SERIE NORMAL, ESGOTO PREDIAL, DN 50 X 50 MM, JUNTA ELÁSTICA, FORNECIDO E INSTALADO EM PRUMADA DE ESGOTO SANITÁRIO OU VENTILAÇÃO. AF_12/2014	UN	5.00
TUBOS	-	
TUBO SOLD.P/ESGOTO DIAM. 40 MM	m	24.00
TUBO PVC, SERIE NORMAL, ESGOTO PREDIAL, DN 50 MM, FORNECIDO E INSTALADO EM PRUMADA DE ESGOTO SANITÁRIO OU VENTILAÇÃO. AF_12/2014	M	24.00
TUBO PVC, SERIE NORMAL, ESGOTO PREDIAL, DN 100 MM, FORNECIDO E INSTALADO EM PRUMADA DE ESGOTO SANITÁRIO OU VENTILAÇÃO. AF_12/2014	M	42.00
VÁLVULAS	-	
CAIXA DE PASSAGEM 60 X 60 CM SEM TAMPA	Un	4.00
TAMPA FUNDO CEGO ABNADO 27 MPa E CNM PARA A CAIXA DE PASSAGEM 60X60CM	Un	4.00

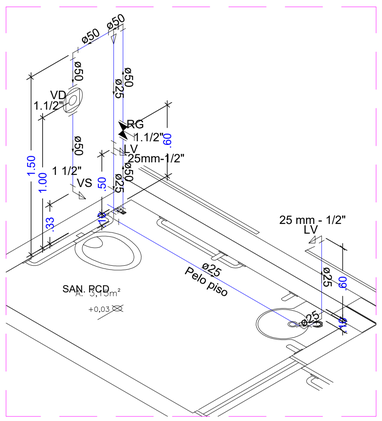

Detalhe Isometrico H7
Escala 1:25

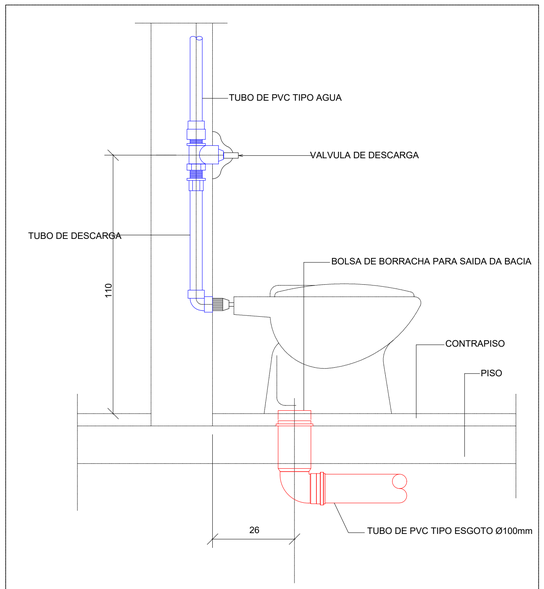

DETALHE VASO SANITÁRIO
ESC.: SEM ESCALA

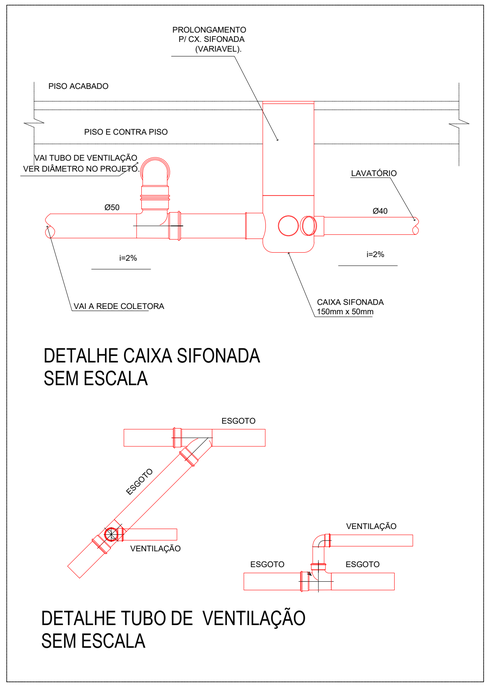

DETALHE CAIXA SIFONADA
SEM ESCALA

DETALHE TUBO DE VENTILAÇÃO
SEM ESCALA

ESTADO DE GOIÁS
SECRETARIA DE ESTADO DA EDUCAÇÃO
SUPERINTENDÊNCIA DE INFRAESTRUTURA
GERÊNCIA DE PROJETOS E INFRAESTRUTURA

GERÊNCIA DE PROJETOS E INFRAESTRUTURA
APROVADO ___/___/___
TÉCNICO RESPONSÁVEL PELA APROVAÇÃO

CONSTRUÇÃO DE ESCOLA

BLOCO PADRÃO
3 SALAS E SANIT - SEDUC - LAJE - MOD02

ENDEREÇO
A SER CONSTRUIDO EM DIVERSOS LOCAIS ONDE FOR SOLICITADO

ÁREA DO TERRENO	ÁREA PERMEAB.	ÁREA EXISTENTE	ÁREA A DEMOLIR	ÁREA A CONSTRUIR	ÁREA TOTAL CONSTRUÇÃO
	———			254,52m2	

AUTOR: ENG. CIVIL **GABRIEL VILELA BARBOSA JUNIOR CREA: 13027/D-GO**

RT DA OBRA:
Mônica Aires Bueno Sousa
Gerente de Projeto e Infraestrutura
Engenheira Civil CREA-GO 15.388
Decreto 21/01/22 Ed. 47 DOE

PROPRIETÁRIO: SECRETARIA DE ESTADO DA EDUCAÇÃO CNPJ: 01.409.705.0001-20
PREPOSTO: JÉSSICA ALVES BUENO SOUZA CPF: 033.178.021-62

HIDROSSANITÁRIO

TIPO DE PROJETO

DETALHE ISOMETRICO
DETALHE DE INSTALAÇÕES
LEGENDAS

ASSUNTO:

DATA:	ESCALA:	REVISÃO:	Nº RRT/ART:
JULHO/2022	INDICADA	001	1020200225949

REV.	DATA	DESCRIÇÃO	VISTO

FOLHA: 2/2